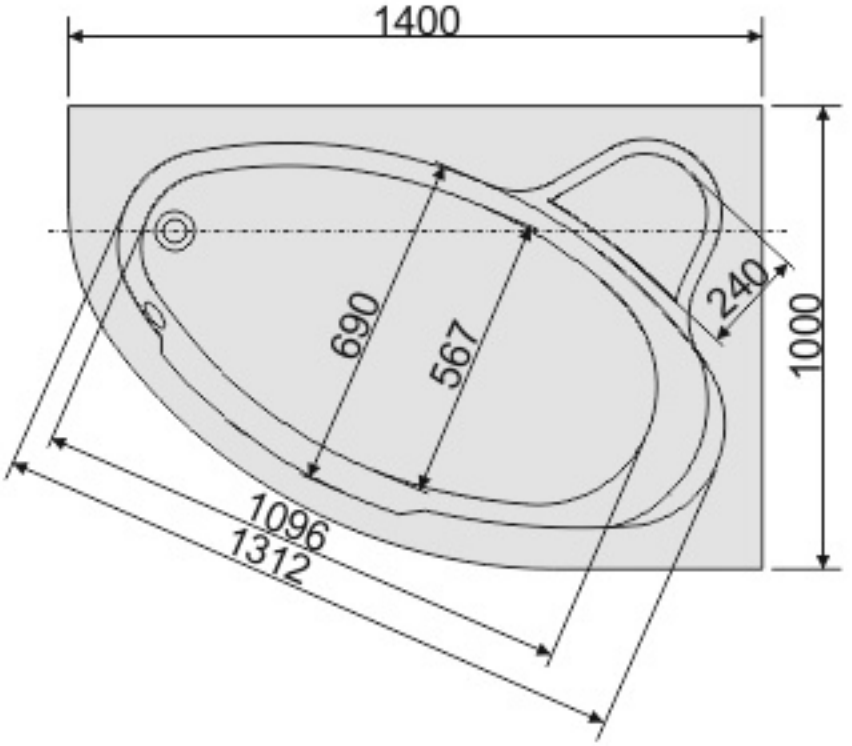
1400
690
567
240
1000
1096
1312

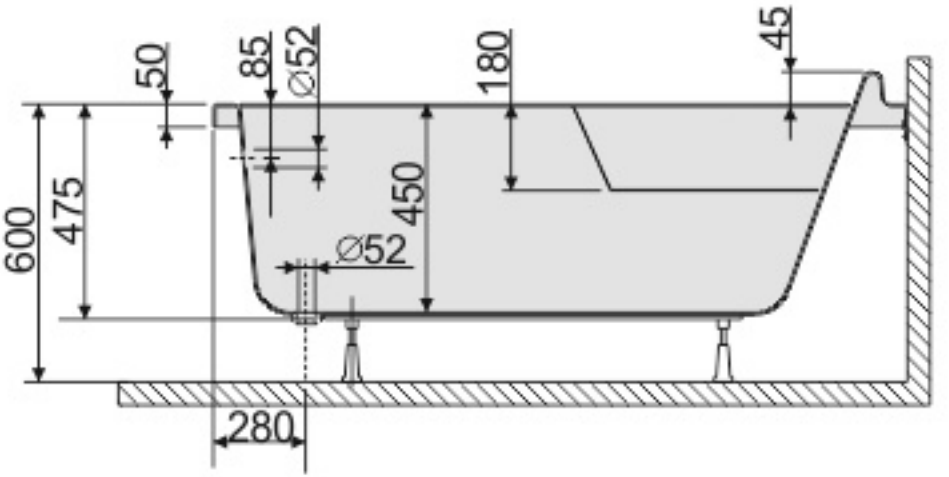
50
85
⌀52
180
45
600
475
450
⌀52
280